第71回国民体育大会空手道競技
成年男子組手個人戦(重量級)

2016年10月8日(土) ～ 10月10日(月)　会場：岩手県営武道館　最終結果

選手氏名	都道府県
宮川 源太	(長崎県)
中川 優太	(北海道)
武川 秀俊	(山形県)
伊野 太志朗	(三重県)
郡市 宗太郎	(和歌山県)
栗田 英樹	(栃木県)
菊谷 祐誠	(秋田県)
宮崎 優也	(佐賀県)
釣 義稀	(富山県)
荒井 拓樹	(石川県)
伊藤 大賀	(沖縄県)
横井 仁勇	(静岡県)
飯村 吏毅哉	(熊本県)
石塚 将也	(岩手県)
笠原 竜彦	(新潟県)
飯作 雄太郎	(東京都)
奥平 匡翁	(鹿児島県)
本田 哲也	(愛媛県)
中村 大貴	(宮城県)
石濱 直鴻	(愛知県)
大久保 蓮	(徳島県)
岡村 将広	(鳥取県)
大井 達也	(千葉県)
猪狩 裕昭	(福島県)

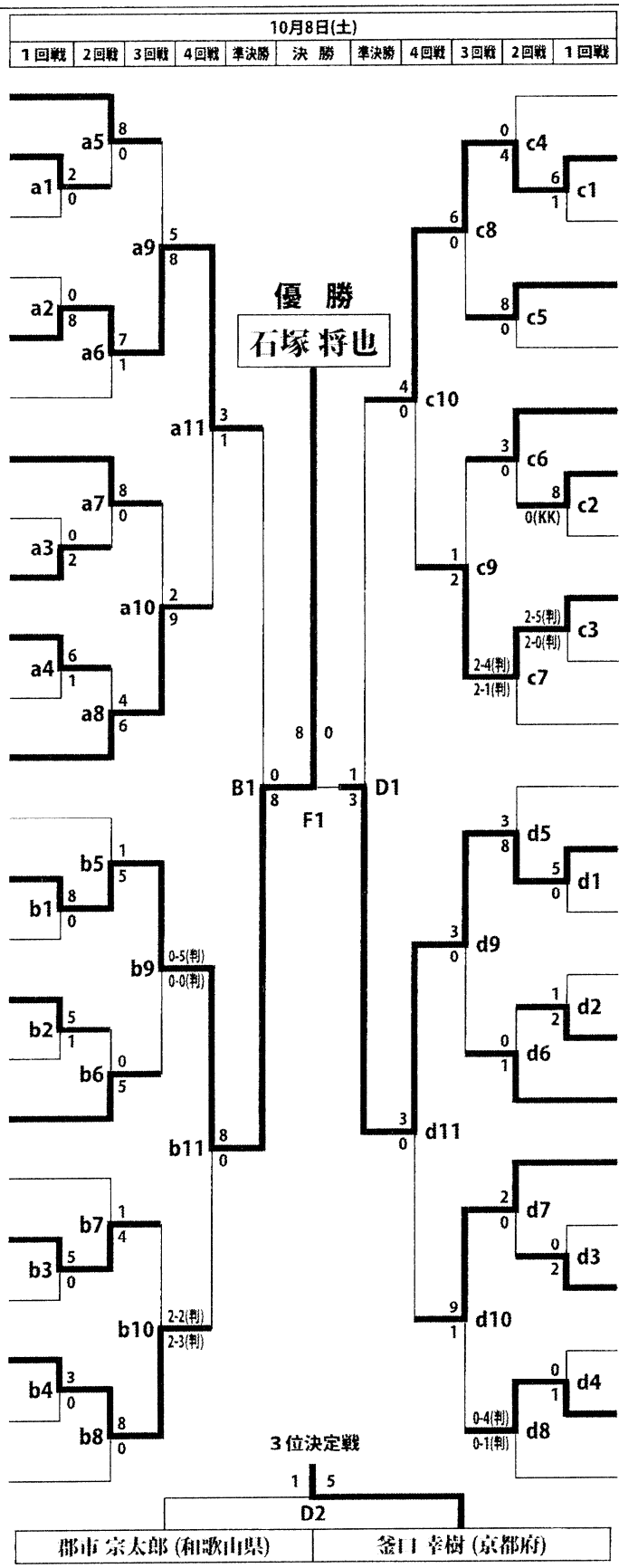

選手氏名	都道府県
平野 寿来	(宮崎県)
釜口 幸樹	(京都府)
染谷 隆嘉	(茨城県)
中田 真吾	(広島県)
尾形 大騎	(兵庫県)
山口 聡孔	(岐阜県)
白水 孝俊	(福岡県)
小野 楓	(香川県)
岡本 啓汰	(奈良県)
綿貫 将司	(群馬県)
白石 智哉	(大分県)
尾島 竜太郎	(長野県)
工藤 開	(大阪府)
荻原 昌志	(山梨県)
中田 貴也	(高知県)
森岡 康成	(山口県)
鳥谷部 匡高	(青森県)
林 優太郎	(福井県)
河野 隼輝	(島根県)
吉田 真澄	(滋賀県)
藤村 浩一	(岡山県)
千葉 大輔	(神奈川県)
小堀 稜平	(埼玉県)

	番号	選手氏名	都道府県
第1位	14	石塚 将也	岩手県
第2位	37	工藤 開	大阪府
第3位	26	釜口 幸樹	京都府
第4位	5	郡市 宗太郎	和歌山県

	番号	選手氏名	都道府県
第5位	12	横井 仁勇	静岡県
	22	岡村 将広	鳥取県
	33	岡本 啓汰	奈良県
	42	林 優太郎	福井県